Características

Termostato digital montagem em parede

- Dois modos de funcionamento: Dia/Noite
- Temperatura regulável (+5...+37)°C
- Alimentação a pilhas 2x1.5V AAA
- Bloqueio do display
- Funções: Anticongelamento/Off/Verão/Inverno
- Anticongelamento regulável (+2...+8)°C
- 1 contato reversível 5 A 250 V AC
- Diferencial térmico regulável (0.2 - 0.5)°C

1T.31

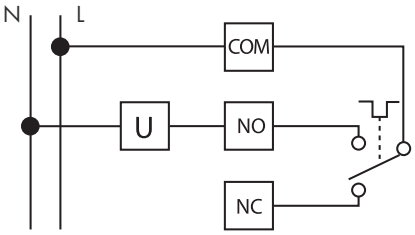

Esquema elétrico

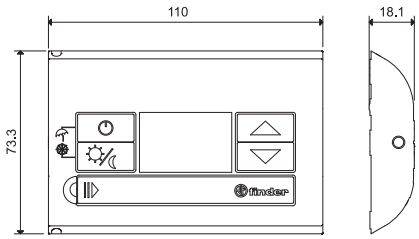

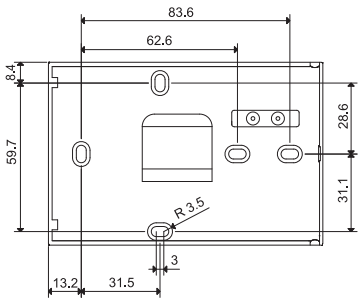

Cor	
Branco	1T.31.9.003.0000
Preto	1T.31.9.003.2000
Branco brilhante	1T.31.9.003.0100
Branco perolado	1T.31.9.003.0200
Cinza metálico	1T.31.9.003.1100
Prata metálico	1T.31.9.003.1200
Antracite metálico	1T.31.9.003.2100
Titânio	1T.31.9.003.2200
Características técnicas	
Tipo de sensor	NTC
Alimentação	2 pilhas 1.5V AAA
Configuração dos contatos	1 reversível
Corrente dos contatos	5A 250V AC
Campo de leitura	0...+50°C
Campo de regulagem	+5...+37°C
Diferencial térmico	0.2 - 0.5
Gradiente térmico	—
Redução da temperatura	Sim
Dispositivo de bloqueio	Por botões
Grau de proteção	IP20
Montagem	Em parede
Limite de resolução do display	0.1°C
Precisão a 20°C	+/–0.5°C
Anticongelamento	+2...+8°C
Homologações (segundo o tipo)	CE EAC

Série 1T - Termostato digital

finder

Características

Termostato digital montagem em parede

- Temperatura regulável (+5...+33°C)
- Alimentação a pilhas 2x1.5V AAA
- Funções:
  Anticongelamento/Off/Verão/Inverno
- Seletor: Dia/Noite (redução de –3°C)
- 1 contato de saída 5A 250 V AC
- Bloqueio mecânico do regulador no campo de temperatura desejado
- Display com indicação de:
  - temperatura atual, regulada
  - baterias descarregadas
  - modo de funcionamento (inverno/verão)
  - ícones de aquecimento ou refrigeração

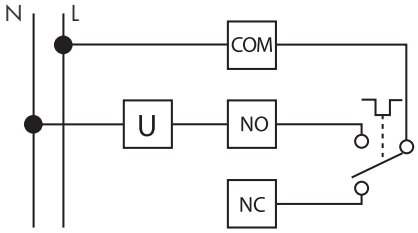

Esquema elétrico

1T.41

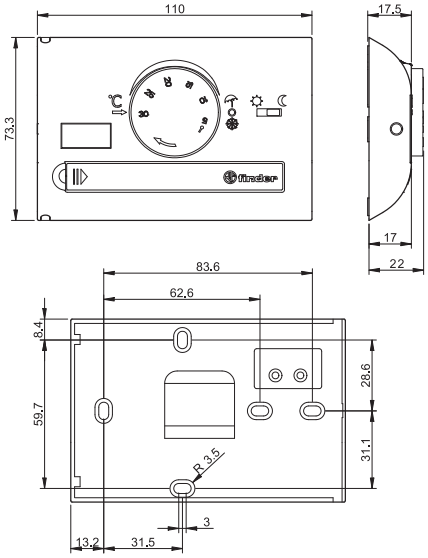

Cor	
Branco	1T.41.9.003.0000
Preto	1T.41.9.003.2000
Características técnicas	
Tipo de sensor	NTC
Alimentação	2 pilhas 1.5V AAA
Configuração dos contatos	1 reversível
Corrente dos contatos	5A 250V AC
Campo de leitura	0...+50°C
Campo de regulagem	+8...+30°C (com redução noturna: **Inverno** +5...+27°C/**Verão** +11...+33°C)
Diferencial térmico	0.3
Gradiente térmico	—
Redução da temperatura	Sim
Dispositivo de bloqueio	Mecânico
Grau de proteção	IP20
Montagem	Em parede
Limite de resolução do display	0.1°C
Precisão a 20°C	+/–0.5°C
Anticongelamento	5°C
Homologações (segundo o tipo)	CE EAC

M

II-2015, www.findernet.com

Características

Termostato montagem em parede

- Temperatura regulável (+7...+30)°C
- LED indicador de funcionamento

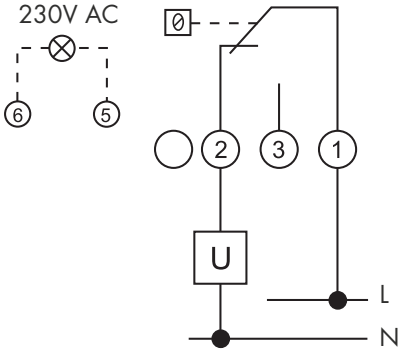

Esquema elétrico

1T.01.0

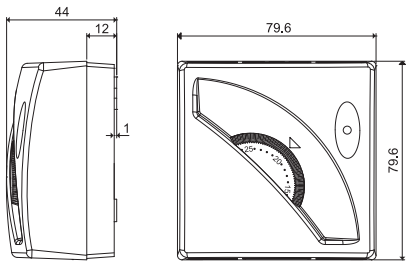

Cor	
Branco	1T.01.0
Características técnicas	
Tipo de sensor	Cápsula de gás
Alimentação	—
Configuração dos contatos	1 reversível
Corrente dos contatos	16A 250 V AC
Campo de leitura	—
Campo de regulagem	+7...+30°C
Diferencial térmico	0.4 - 0.8°C
Gradiente térmico	1°C/15 min
Redução da temperatura	—
Dispositivo de bloqueio	Mecânico
Grau de proteção	IP20
Montagem	Em parede
Limite de resolução do display	—
Precisão a 20°C	—
Anticongelamento	—
Homologações (segundo o tipo)	CE EAC

M

Características

Termostato ON/OFF montagem em parede

- Interruptor ON/OFF
- Temperatura regulável (+7...+30)°C
- LED indicador de funcionamento

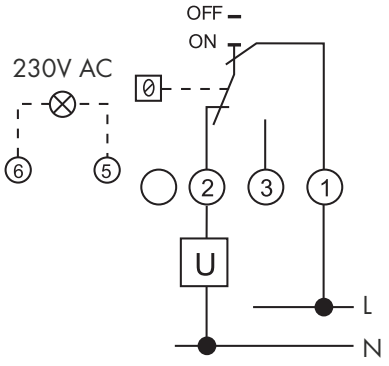

Esquema elétrico

1T.01.1

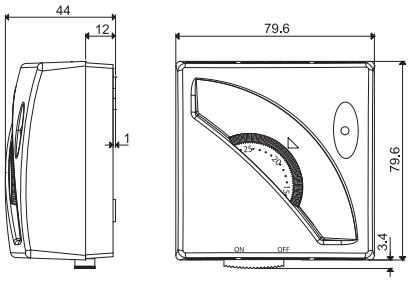

Cor	
Branco	1T.01.1
Características técnicas	
Tipo de sensor	Cápsula de gás
Alimentação	—
Configuração dos contatos	1 reversível
Corrente dos contatos	16A 250 V AC
Campo de leitura	—
Campo de regulagem	+7...+30°C
Diferencial térmico	0.4 - 0.8°C
Gradiente térmico	1°C/15 min
Redução da temperatura	—
Dispositivo de bloqueio	Mecânico
Grau de proteção	IP20
Montagem	Em parede
Limite de resolução do display	—
Precisão a 20°C	—
Anticongelamento	—
Homologações (segundo o tipo)	CE EAC

M

Características

Termostato VERÃO/INVERNO montagem em parede

- Interruptor VERÃO/INVERNO
- Temperatura regulável (+7...+30)°C
- LED indicador de funcionamento

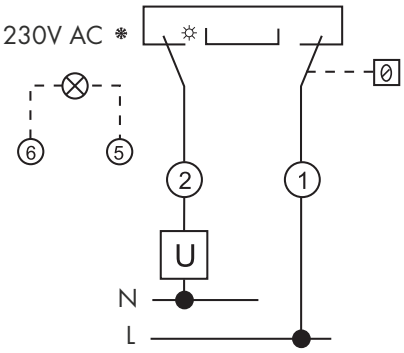

Esquema elétrico

1T.01.2

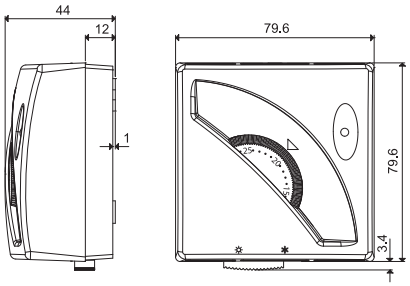

Cor	
Branco	1T.01.2
Características técnicas	
Tipo de sensor	Cápsula de gás
Alimentação	—
Configuração dos contatos	1 reversível
Corrente dos contatos	16A 250 V AC
Campo de leitura	—
Campo de regulagem	+7...+30°C
Diferencial térmico	0.4 - 0.8°C
Gradiente térmico	1°C/15 min
Redução da temperatura	—
Dispositivo de bloqueio	Mecânico
Grau de proteção	IP20
Montagem	Em parede
Limite de resolução do display	—
Precisão a 20°C	—
Anticongelamento	—
Homologações (segundo o tipo)	CE EAC

Características

Termostato montagem embutida

- Para embutir em caixas 4x2'' (3 módulos)
- Temperatura regulável (+5...+30)°C
- LED indicador de funcionamento
- Fornecido com suporte para espelhos:
  - BTicino (Série Living International)
  - Gewiss (Série Playbus e Playbus Young)
  - Vimar (Série Idea e Idea Rondò)

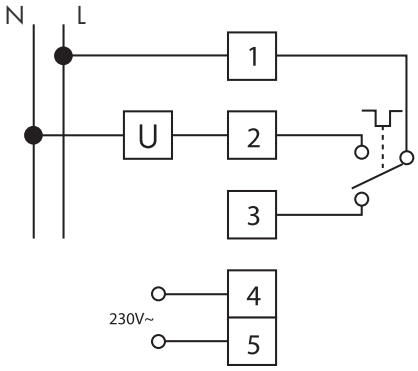

Esquema elétrico

1T.51

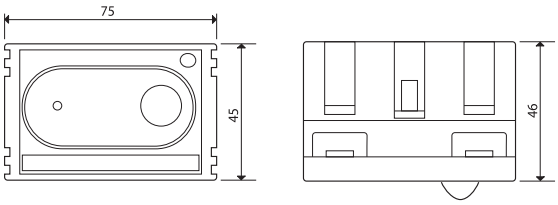

Cor	
Preto	1T.51.8.230
Características técnicas	
Tipo de sensor	NTC
Alimentação	230V AC
Configuração dos contatos	1 reversível
Corrente dos contatos	5A 250V AC
Campo de leitura	—
Campo de regulagem	+5...+30°C
Diferencial térmico	0.2...0.4°C
Gradiente térmico	1°C/15 min
Redução da temperatura	Não
Dispositivo de bloqueio	Não
Grau de proteção	IP20
Montagem	Embutido em caixa de passagem 4x2'' (3 módulos)
Limite de resolução do display	—
Precisão a 20°C	—
Anticongelamento	—
Homologações (segundo o tipo)	CE EAC

M

II-2015, www.findernet.com